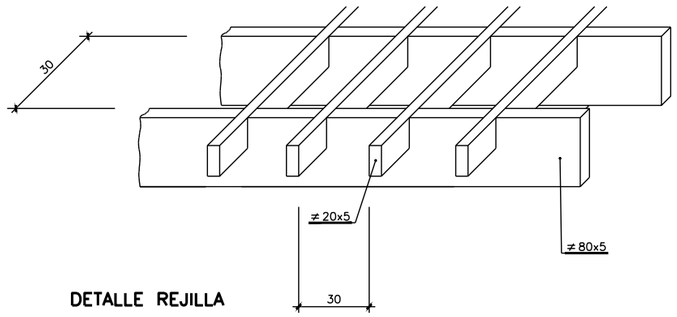

DETALLE REJILLA

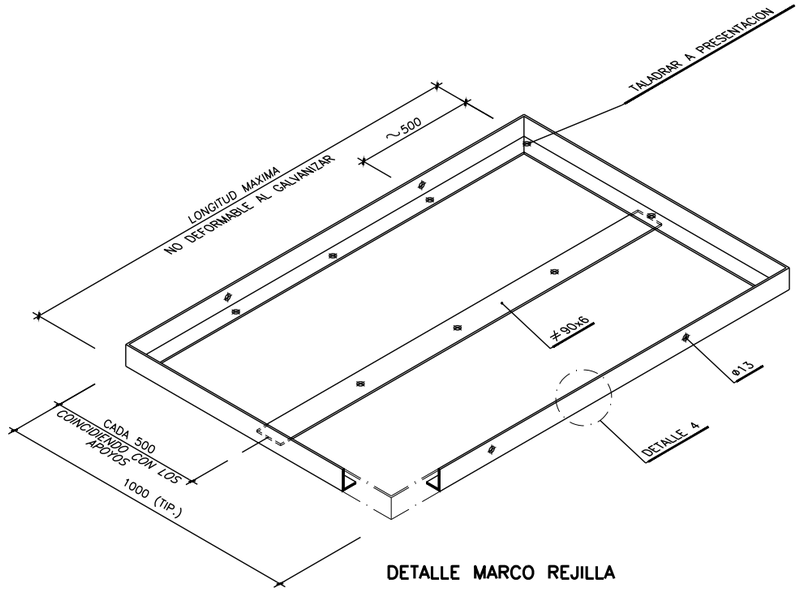

DETALLE MARCO REJILLA

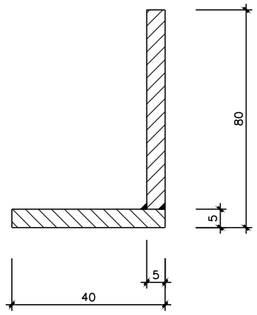

DETALLE 4

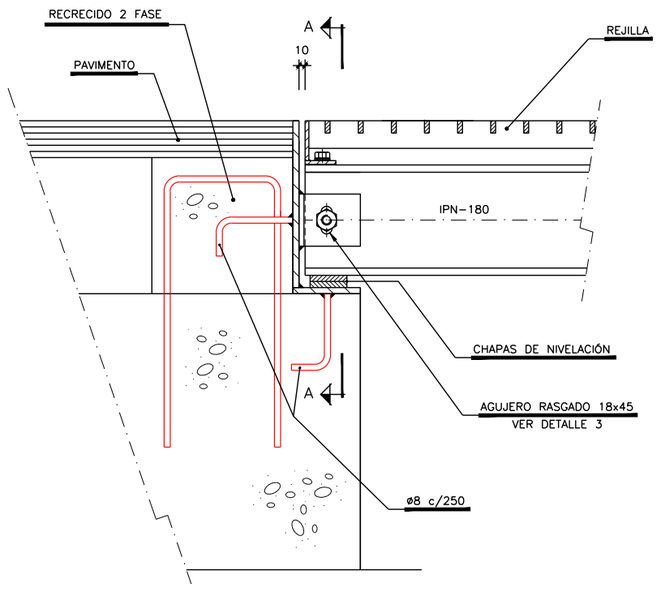

ESCALA 1:5
COTAS EN MILIMETROS

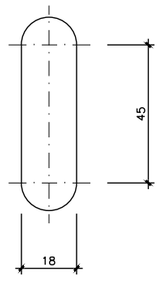

DETALLE 3
ESCALA 1:1

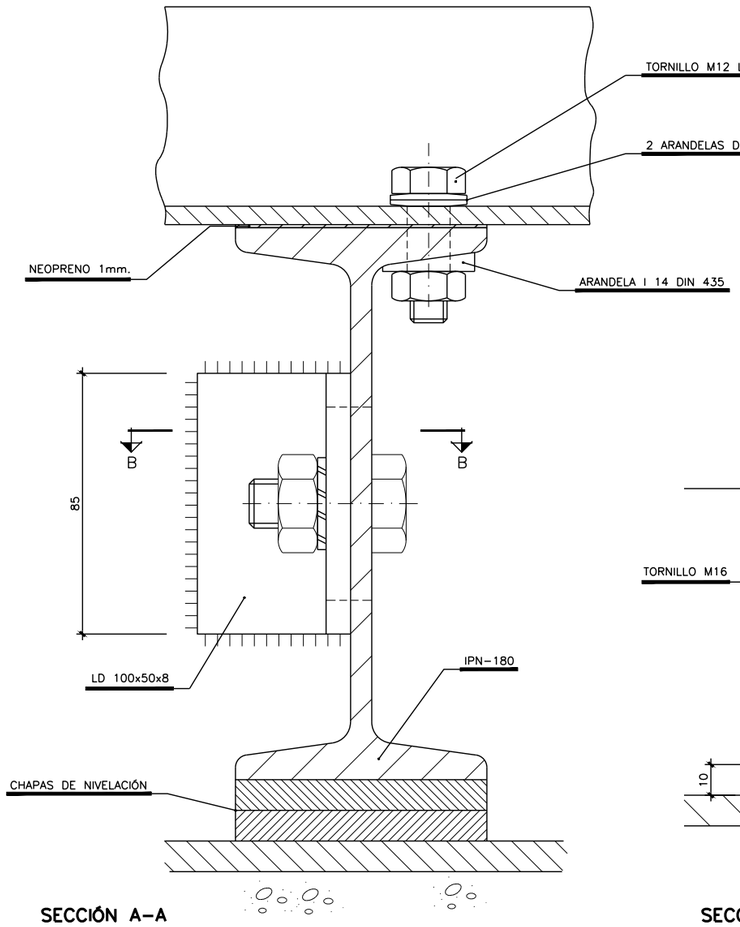

SECCIÓN A-A
ESCALA 1:1

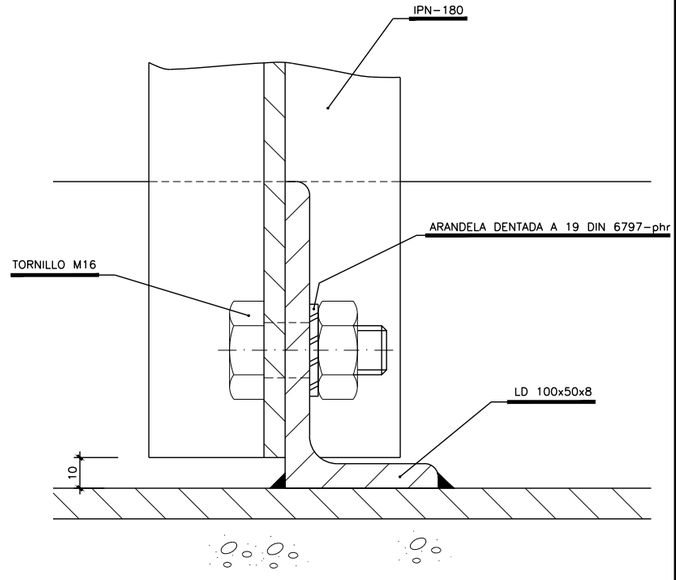

SECCIÓN B-B
ESCALA 1:1

OHARRAK :
NOTAS :

1. – CON LAS MEDIDAS TEORICAS, FABRICAR MARCO (NO GALVANIZAR).
2. – CONSTRUIR VIGAS Y TRAMEX GALVANIZADOS LAS MEDIDAS DE LOS TRAMEX SERAN RIGUROSAS (+0,-2).
3. – PRESENTAR EL CONJUNTO EN TALLER, EN PLANO HORIZONTAL, Y TALADRAR.
4. – SIN NEOPRENOS, VOLVER A PRESENTAR LA OBRA PARA EL HORMIGONADO DEL MARCO CON TORNILLOS PROVISIONALES.
5. – SUPLEMENTAR LAS VIGAS AJUSTANDOSE AL PERALTE. CORTAR LA CHAPA AJUSTANDOSE AL PERALTE. PREVER DIFERENCIA POR NEOPRENO.
6. – NO COLOCAR NEOPRENOS NI TORNILLERIA DEFINITIVA HASTA METER VENTILADORES.
7. – TODA LA PERFILERIA SERA GALVANIZADA EN CALIENTE.

COTAS EN MILIMETROS

REV.	CLASE DE MODIFICACION	FECHA	NOMBRE	COMP	OBRA
A	MODIFICADO Nº1	FEB.25	ACO	ETS	

BIRAZTERTZEAK
REVISIONES

KONTRATISTA ADOS
CONFORME EL CONTRATISTA

AHOLKULARIA
CONSULTOR

REFERENCIA CONSULTOR	REFERENCIA
10-12-04h02obsg	L5-AG-25-242-A

EUSKO JAURLARITZA GOBIERNO VASCO
LURRALDE PLANGINTZA, ETXEBIZITZA ETA GARRAIO SAILA
DEPARTAMENTO DE PLANIFICACIÓN TERRITORIAL, VIVIENDA Y TRANSPORTES

euskal trenbide sarea
PROIEKTUAREN IKUSKAPENA ETA ZUZENDARITZA
INSPECCION Y DIRECCION DEL PROYECTO

ESKALA ORIGINALA:
ESCALA ORIGINAL
VARIAS
EN DIN A1

ESKALA GRAFIKOA
ESCALA GRAFICA

PROJEKTUAREN IZENBURUA
TITULO DEL PROYECTO
BILBOKO METROPOLI-TRENBIDEAREN 5. LINEAKO ERAIKUNTZA PROIEKTUA. APERRIBAI - GALDAKAO TARTEA
PROYECTO CONSTRUCTIVO DE LA LÍNEA 5 DEL FERROCARRIL METROPOLITANO DE BILBAO. TRAMO APERRIBAI - GALDAKAO

PLANOAREN IZENBURUA
TITULO DEL PLANO
OBRAS SINGULARES
O.S.-14 VENT. DE EMERG. 1 BENGOETXE
DETALLES
REJILLAS DE VENTILACIÓN. DETALLES

PLANO ZK / N. PLANO
10.12.4
ORRIA / HOJA
2 SIGUE FIN

C:\Users\IM72723\Nextcloud\Shared\L5AG.02 OBRA\L5AG.02 PROYECTO\3 PROYECTO MOD 01\2_PLANOS\10-Obras singulares\10-12-OS2-Ventilacion emergencia 1 Bengoetxe\10-12-04h02obsg.dwg